niob FLUID

CZECH REPUBLIC

PRODUCER OF STAINLESS PIPING SYSTEMS

ИЗГОТОВИТЕЛЬ СОЕДИНИТЕЛЬНЫХ
И РЕГУЛИРУЮЩИХ АРМАТУР

HERSTELLER VON EDELSTAHLARMATUREN

ASEPTIC PROGRAM
АСЕПТИЧЕСКИЙ ПРОГРАМ
STERIL PROGRAME

www.niobfluid.cz

catalogue 2008

BASIC KATALOG
БАЗОВЫЙ КАТАЛОГ
GRUND-KATALOG
ZÁKLADNÍ KATALOG

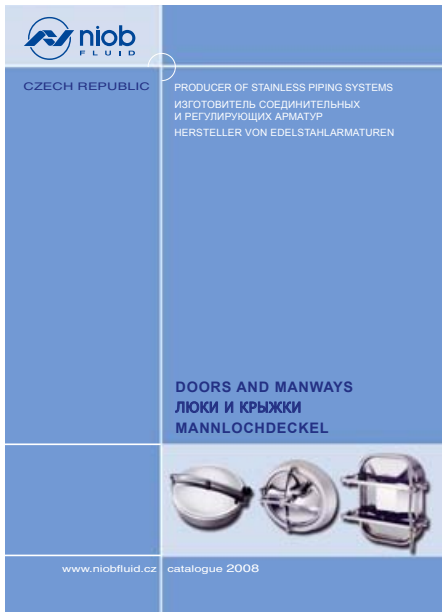

DOOR AND MANWAYS
ЛЮКИ И КРЫЖКИ
MANNLOCHDECKEL
VLEZY A PRŮLEZY

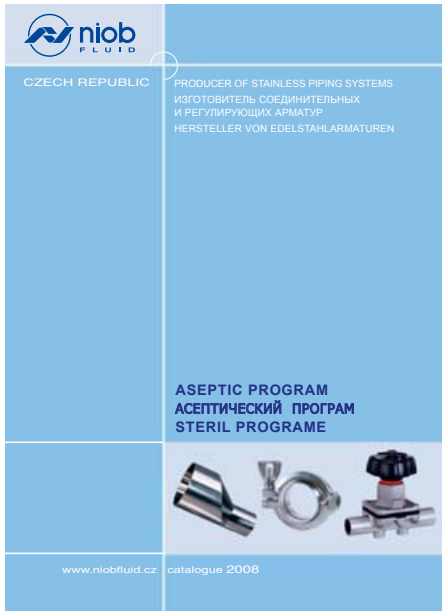

ASEPTIC PROGRAM
АСЕПТИЧЕСКИЙ ПРОГРАМ
STERIL PROGRAME
ASEPTICKÝ PROGRAM

Basic information

Основные информации, Ausgangsinformationen, Základní informace

NIOB FLUID s. r. o. is a specialist manufacturer of regulation and coupling piping made from non-corrosive steel, designed above all for the transportation of fluids in the food processing, chemical and pharmaceutical industries. They are also currently the supplier of lengthwise welded tubes and adapting pipes. Also from DIN 1.4301 material. NIOB also has its own division concerned with the production of equipment from non-corrosive steel, especially for the meat-processing industry (cutters, grinders, funnels, tanks, spindles, conveyers, special pipe distribution, etc.) Drawing documentation is designed in its own drawing office according to customer requirements.

Фирма НИОБ ФЛУИД о. о. о. специализируется по производству соединительных, регулирующих и запорных арматур из нержавеющих сталей, которые използуются прежде всего втранспорте жидкостей в пищевой, химической и фармацевтической промышленности. Одновременно она является также поставщиком продольно сварных труб и трубных фасонных частей из того же материала. Запорные заслонки поставляются стандартно с механическим управлением, но по желанию заказчика возможно также поставить пневматическое или электрическое управление. Фирма НИОБ является одновременно также изготовителем машин для пищевой (мясообрабатывающей) промышленности на заказ - отрезные станки, бассейны, винтовые конвейеры и т.п.

Die Gesellschaft NIOB FLUID s. r. o. ist ein speziallisierter Herrsteller von Regulier und Verbindungsarmaturen aus Nirostählen, die vor allem für Beförderung von Flüssigkeiten in der Lebensmittel-, chemischen und pharmazeutischen Industrie vorgesehen sind. Sie ist zugleich auch Lieferant von längs geschweißten Rohren und Rohrstücken ebenfalls aus Material DIN 1.4301. Die Gesellschaft Niob besitzt auch eine Division, die sich mit der Auftragsproduktion von Anlagen aus Nirostahl, vor allem für die Fleischverarbeitungsindustrie (Schneidmaschinen, Zerkleinerungsanlagen, Fülltrichter, Behälter, Schnecken, Förderer, spezielle Rohrverteilungen, u.a.), befaßt. Die Zeichnungsdokumentation wird in eigenem Konstruktionsbüro je nach Kundenforderungen verarabeitet.

Firma NOIB FLUID s. r. o. se specializuje na výrobu spojovacích regulačních a uzavíracích armatur z nerezavějících ocelí, používaných pro dopravu tekutin v potravinářském, chemickém a farmaceutickém průmyslu. Je také dodavatelem podélně svařovaných trubek a trubkových tvarovek z téhož materiálu a současně dodává i pneumatické a elektrické pohony ke klapkám a ventilům. Firma NIOB současně vyrábí na zakázku stroje pro potravinářský (masozpracující) průmysl - řezačky, nádrže, šnekové dopravníky a podobně.

NIOB FLUID s. r. o.
Ostrožská 1003, 687 25 Hluk, Czech Republic
Phone: + 420 572 419 822 , + 420 572 419 823, Fax: + 420 572 419 868
E-mail: marketing@niobfluid.cz, www.niobfluid.cz

AS. 01 ASEPTIC PROGRAM

Fittings, Арматур, Armaturen

Clamp-connecting piece S — DIN 32 676

Патрубок - С кламп
Niplu, racord, Nátrubek S - CLAMP

2120

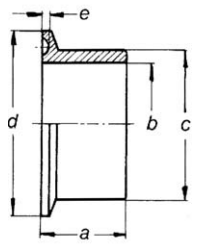

DN	Dimensions • Размер • Baumaße • Rozměry a	b	c	d	e	kg
10	18	10	13	34	1,6	0,045
15	18	16	19	34	1,6	0,050
20	18	20	23	34	1,6	0,055
25	21,5	26	29	50,5	1,6	0,065
32	21,5	32	35	50,5	1,6	0,055
40	21,5	38	41	50,5	1,6	0,045
50	21,5	50	53	64	1,6	0,050
65	28	66	70	91	1,6	0,060
80	28	81	85	106	1,6	0,080
100	28	100	104	119	1,6	0,150

Clamp-quick coupling — DIN 32 676

Обойма литая
Aparatoare de arc, Objímka litá

2122

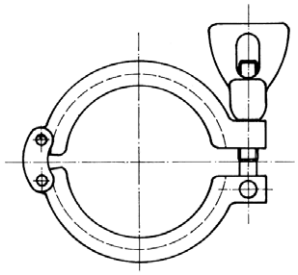

DN	Dimensions • Размер • Baumaße • Rozměry	kg
	pro - for - для:	
	2120, 2121, 2123, 2124	
10-20	DN 10 - 20	0,14
1"	DN 25 - 40	0,24
2"	DN 50	0,29
2 1/2"	DN 2 1/2"	0,30
3"	DN 65	0,34
80	DN 80	0,41
4"	DN 100	0,50

Seal — DIN 32 676

Уплотнение - кламп
Garnitura de etansare, Těsnění - clamp

2123

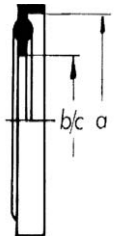

DN	Dimensions • Размер • Baumaße • Rozměry a	b	c
10	34	10,2	
15	34	16,2	
20	34	20,2	
25	50,5	26,2	23,1
32	50,5	32,2	
40	50,5	38,2	35,3
50	64	50,2	48
65	91	66,2	60,7
80	106	81,2	72,3
100	119	100,2	97,8

Blind clamp — DIN 32 676

ЦЛАМП глухой
clema oarba, Clamp zaslepovací

2124

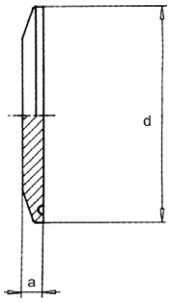

DN	Dimensions • Размер • Baumaße • Rozměry a	d
10	6,35	34
15	6,35	34
20	6,35	34
25	6,35	50,5
32	6,35	50,5
40	6,35	50,5
50	6,35	64
65	6,35	91
80	6,35	106
100	7,95	119

NIOB FLUID s. r. o., Ostrožská 1003, 687 25 Hluk, CZ, tel.: + 420 572 419 822-3, fax: + 420 572 419 868, www.niobfluid.cz, e-mail: marketing@niobfluid.cz

AS. 02 ASEPTIC PROGRAM

Fittings, Арматур, Armaturen

niob FLUID

Clamp-union S — DIN 32 676

ЦЛАМП - С - комплект
clema - S set, CLAMP - S - komplet

2125

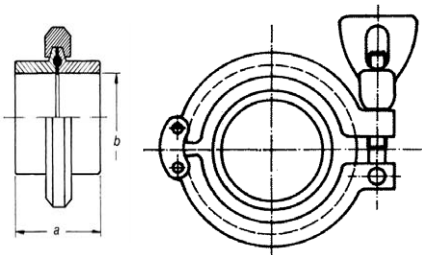

Dimensions • Размер • Baumaße • Rozměry a	b	DN
38	10	**10**
38	16	**15**
38	20	**20**
45	26	**25**
45	32	**32**
45	38	**40**
45	50	**50**
58	66	**65**
58	81	**80**
58	100	**100**

S-union ASEPTIC — DIN 11 864

Резьбовое соединение приварное - комплект
Imbinare cu filet, complet, Šroubení přivařovací - komplet

2145

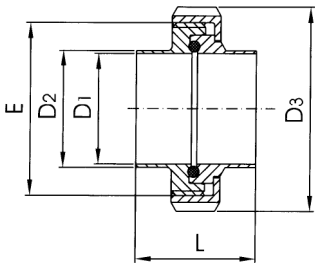

Dimensions • Размер • Baumaße • Rozměry D1	D2	D3	E	L	kg	DN
10	13	38	28 x1/8"	32	0,13	**10**
16	19	44	34 x1/8"	32	0,16	**15**
20	23	54	44 x1/6"	34	0,28	**20**
26	29	63	52 x1/6"	42	0,39	**25**
32	35	70	58 x1/6"	48	0,47	**32**
38	41	78	65 x1/6"	50	0,55	**40**
50	53	92	78 x1/6"	54	0,73	**50**
66	70	112	95 x1/6"	62	1,18	**65**
81	85	127	110 x1/4"	72	1,68	**80**
100	104	148	130 x1/4"	86	2,29	**100**

Male part S ASEPTIC — DIN 11 864

Резьбовой штуцер приварной
Stut cu suflet sudabil, Závitové hrdlo - přivařovací

2146

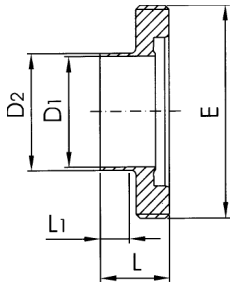

Dimensions • Размер • Baumaße • Rozměry D1	D2	L	E	L1	kg	DN
10	13	19	28 x1/8"	5	0,04	10
16	19	19	34 x1/8"	5	0,06	15
20	23	21	44 x1/6"	5	0,11	20
26	29	26	52 x1/6"	8	0,14	25
32	35	30	58 x1/6"	10	0,15	32
38	41	31	65 x1/6"	10	0,19	40
50	53	31	78 x1/6"	13	0,25	50
66	70	36	95 x1/6"	15	0,37	65
81	85	42	110 x1/4"	15	0,58	80
100	104	50	130 x1/4"	23	0,71	100

Liner S ASEPTIC — DIN 11 864

Конический штуцер приварной
Stutconic sudabil, Kuželové hrdlo - přivařovací

2147

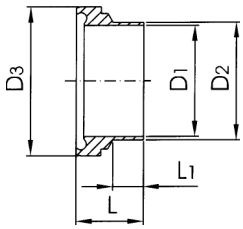

Dimensions • Размер • Baumaße • Rozměry D1	D2	D3	L	L1	kg	DN
10	13	21,9	17	5	0,02	10
16	19	27,9	17	5	0,02	15
20	23	35,9	18	5	0,04	20
26	29	42,9	22	8	0,07	25
32	35	48,9	25	10	0,10	32
38	41	54,9	26	10	0,11	40
50	53	66,9	30	13	0,16	50
66	70	84,9	34	15	0,26	65
81	85	98,9	38	15	0,30	80
100	104	118,9	46	23	0,50	100

AS. 03 ASEPTIC PROGRAM

Fittings, Арматур, Armaturen

2

Nut F

Гайка накидная
Piulita olandeza, Matice převlečná

2003

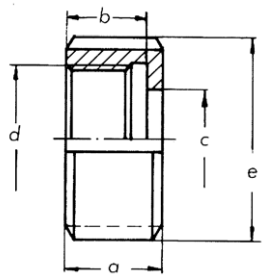

DN	Dimensions • Размер • Baumaße • Rozměry					
	a	b	c	d	e	kg
				závit DIN 405		
10	18	15	19	28 x1/8"	38	0,069
15	18	15	25	34 x1/8"	44	0,082
20	21	18	31	44 x1/6"	54	0,136
25	21	18	36	52 x1/6"	63	0,185
32	21	18	42	58 x1/6"	70	0,215
40	21	18	49	65 x1/6"	78	0,258
50	22	19	62	78 x1/6"	92	0,345
65	25	21	80	95 x1/6"	112	0,550
80	30	26	94	110 x1/4"	127	0,790
100	31	26	115	130 x1/4"	148	1,060
125	35	30	138	160 x1/4"	178	1,430
150	40	34	164	190 x1/4"	210	2,300

Seal — DIN 11 864

Уплотнение
Garnitura de etansare, Těsnění

2148

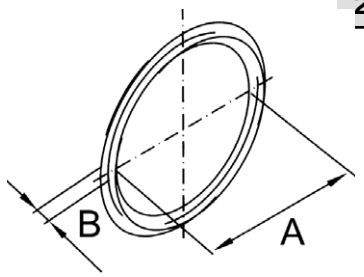

DN	Dimensions • Размер • Baumaße • Rozměry	
	a	b
10	12	3,5
15	18	3,5
20	22	3,5
25	28	3,5
32	34	5
40	40	5
50	52	5
65	68	5
80	83	5
100	102	5
125	127	5
150	152	5

Bend W-W, 90° — DIN 11 865

Угольник W - W, 90°
Cot, tub curbat W - W, 90°, Oblouk W - W, 90°

3002 AS

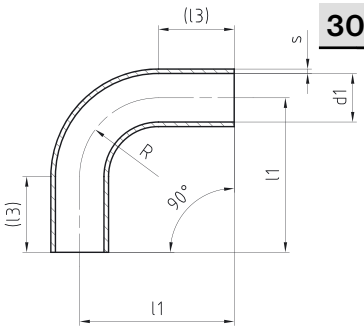

DN	Dimensions • Размер • Baumaße • Rozměry						
	MPa (max)	Dimenz	d1	s	R	l1	l3
10	2,5	13 x 1,5	10	1,5	26	51	25
15	2,5	19 x 1,5	16	1,5	35	60	25
20	2,5	23 x 1,5	20	1,5	40	65	25
25	2,5	29 x 1,5	26	1,5	50	90	40
32	2,5	35 x 1,5	32	1,5	55	95	40
40	2,5	41 x 1,5	38	1,5	60	100	40
50	2,5	53 x 1,5	50	1,5	70	110	40
65	1,6	70 x 2	66	2	80	120	40
80	1,6	85 x 2	81	2	90	145	55
100	1,6	104 x 2	100	2	100	155	55

Bend W-W, 45° — DIN 11 865

Угольник W - W, 45°
Cot, tub curbat W - W, 45°, Oblouk W - W, 45°

3011 AS

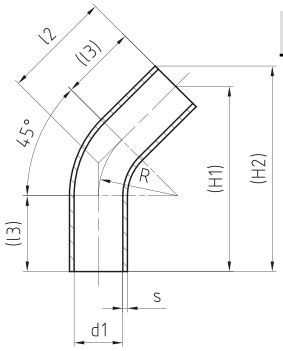

DN	Dimensions • Размер • Baumaße • Rozměry								
	MPa (max)	Dimenz	d1	s	R	l2	l3	H1	H2
10	2,5	13 x 1,5	10	1,5	26	35,8	25	61,1	65,7
15	2,5	19 x 1,5	16	1,5	35	39,5	25	67,4	74,1
20	2,5	23 x 1,5	20	1,5	40	41,6	25	71,0	79,1
25	2,5	29 x 1,5	26	1,5	50	60,7	40	103,6	113,9
32	2,5	35 x 1,5	32	1,5	55	62,8	40	107,2	119,6
40	2,5	41 x 1,5	38	1,5	60	64,9	40	110,8	125,3
50	2,5	53 x 1,5	50	1,5	70	69,0	40	117,8	136,5
65	2,5	70 x 2	66	2	80	73,1	40	124,8	149,5
80	2,5	85 x 2	81	2	90	92,3	55	157,6	187,6
100	2,5	104 x 2	100	2	100	96,4	55	164,6	201,3

AS. 04 ASEPTIC PROGRAM

Fittings, Арматур, Armaturen

niob FLUID

tee, short S-S-S — **DIN 11 865**

T - деталь C - C - C

Element - T S - S - S, T-Stücke

3040 AS

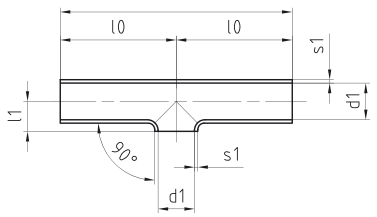

MPa (max)	dimension	d1	s1	L	lO	DN
2,5	19 x 1,5	16	1,5	70	35	**15**
2,5	23 x 1,5	20	1,5	80	40	**20**
2,5	29 x 1,5	26	1,5	100	50	**25**
2,5	35 x 1,5	32	1,5	110	55	**32**
2,5	41 x 1,5	38	1,5	120	60	**40**
2,5	53 x 1,5	50	1,5	160	80	**50**
1,6	70 x 2	66	2	210	105	**65**
1,6	85 x 2	81	2	260	130	**80**
1,25	104 x 2	100	2	310	155	**100**

tee, S-S-S — **DIN 11 865**

T - деталь C - C - C

Element - T S - S - S, T - díl S - S - S (krátký)

3041 AS

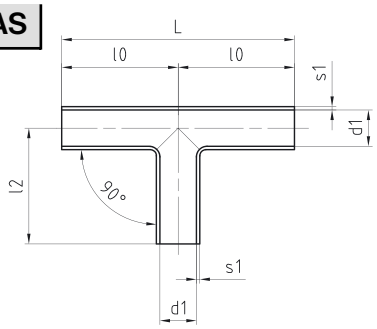

MPa (max)	dimension	d1	s1	L	lO	l2	DN
2,5	13 x 1,5	10	1,5	70	35	35	**10**
2,5	19 x 1,5	16	1,5	70	35	35	**15**
2,5	23 x 1,5	20	1,5	80	40	40	**20**
2,5	29 x 1,5	26	1,5	100	50	50	**25**
2,5	35 x 1,5	32	1,5	110	55	55	**32**
2,5	41 x 1,5	38	1,5	120	60	60	**40**
2,5	53 x 2	50	1,5	160	80	80	**50**
1,6	70 x 2	66	2	210	105	105	**65**
1,6	85 x 2	81	2	260	130	130	**80**
1,25	104 x 2	100	2	310	155	155	**100**

tee, S-S-S — **DIN 11 865**

T - деталь C - C - C

Element - T S - S - S, T - díl S - S - S (krátký)

3043 AS

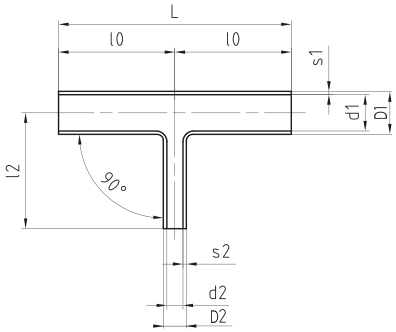

MPa (max)	D1 x s1	D2 x s2	d1	s1	d2	s2	L	lO	l2	DN
2,5	13 x 1,5	8 x 1	10	1,5	6	1	60	30	30	**10/6**
2,5	13 x 1,5	10 x 1	10	1,5	8	1	60	30	30	**10/8**
2,5	19 x 1,5	10 x 1	16	1,5	8	1	70	35	35	**15/8**
2,5	19 x 1,5	13 x 1,5	16	1,5	10	1,5	70	35	35	**15/10**
2,5	23 x 1,5	13 x 1,5	20	1,5	10	1,5	80	40	40	**20/10**
2,5	23 x 1,5	19 x 1,5	20	1,5	16	1,5	80	40	40	**20/15**
2,5	29 x 1,5	19 x 1,5	26	1,5	16	1,5	100	50	50	**25/15**
2,5	29 x 1,5	23 x 1,5	26	1,5	20	1,5	100	50	50	**25/20**
2,5	35 x 1,5	19 x 1,5	32	1,5	16	1,5	110	55	55	**32/15**
2,5	35 x 1,5	23 x 1,5	32	1,5	20	1,5	110	55	55	**32/20**
2,5	35 x 1,5	29 x 1,5	32	1,5	26	1,5	110	55	55	**32/25**
2,5	41 x 1,5	23 x 1,5	38	1,5	20	1,5	120	60	60	**40/20**
2,5	41 x 1,5	29 x 1,5	38	1,5	26	1,5	120	60	60	**40/25**
2,5	41 x 1,5	35 x 1,5	38	1,5	32	1,5	120	60	60	**40/32**
2,5	53 x 1,5	29 x 1,5	50	1,5	26	1,5	160	80	80	**50/25**
2,5	53 x 1,5	35 x 1,5	50	1,5	32	1,5	160	80	80	**50/32**
2,5	53 x 1,5	41 x 1,5	50	1,5	38	1,5	160	80	80	**50/40**
1,6	70 x 2	35 x 1,5	66	2	32	1,5	210	105	80	**65/32**
1,6	70 x 2	41 x 1,5	66	2	38	1,5	210	105	80	**65/40**
1,6	70 x 2	53 x 1,5	66	2	50	1,5	210	105	80	**65/50**
1,6	85 x 2	41 x 1,5	81	2	38	1,5	260	130	105	**80/40**
1,6	85 x 2	53 x 1,5	81	2	50	1,5	260	130	105	**80/50**
1,6	85 x 2	70 x 2	81	2	66	2	260	130	105	**80/65**
1,25	104 x 2	53 x 1,5	100	2	50	1,5	310	155	130	**100/50**
1,25	104 x 2	70 x 2	100	2	66	2	310	155	130	**100/65**
1,25	104 x 2	85 x 2	100	2	81	2	310	155	130	**100/80**

AS. 05 ASEPTIC PROGRAM

Fittings, Арматур, Armaturen

tee, short S-S-S — DIN 11 865

T - деталь C - C - C
Element - T S - S - S, T-Stücke

3044 AS

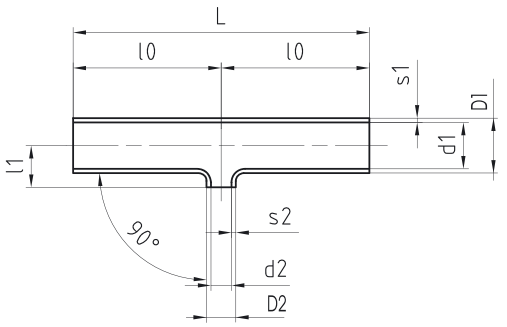

DN	MPa (max)	D1 x s1	D2 x s2	d1	s1	d2	s2	L	l0
15/10	2,5	19 x 1,5	13 x 1,5	16	1,5	10	1,5	70	35
20/10	2,5	23 x 1,5	13 x 1,5	20	1,5	10	1,5	80	40
20/15	2,5	23 x 1,5	19 x 1,5	20	1,5	16	1,5	80	40
25/15	2,5	29 x 1,5	19 x 1,5	26	1,5	16	1,5	100	50
25/20	2,5	29 x 1,5	23 x 1,5	26	1,5	20	1,5	100	50
32/15	2,5	35 x 1,5	19 x 1,5	32	1,5	16	1,5	110	55
32/20	2,5	35 x 1,5	23 x 1,5	32	1,5	20	1,5	110	55
32/25	2,5	35 x 1,5	29 x 1,5	32	1,5	26	1,5	110	55
40/20	2,5	41 x 1,5	23 x 1,5	38	1,5	20	1,5	120	60
40/25	2,5	41 x 1,5	29 x 1,5	38	1,5	26	1,5	120	60
40/32	2,5	41 x 1,5	35 x 1,5	38	1,5	32	1,5	120	60
50/25	2,5	53 x 1,5	29 x 1,5	50	1,5	26	1,5	160	80
50/32	2,5	53 x 1,5	35 x 1,5	50	1,5	32	1,5	160	80
50/40	2,5	53 x 1,5	41 x 1,5	50	1,5	38	1,5	160	80
65/32	1,6	70 x 2	35 x 1,5	66	2	32	1,5	210	105
65/40	1,6	70 x 2	41 x 1,5	66	2	38	1,5	210	105
65/50	1,6	70 x 2	53 x 1,5	66	2	50	1,5	210	105
80/40	1,6	85 x 2	41 x 1,5	81	2	38	1,5	260	130
80/50	1,6	85 x 2	53 x 1,5	81	2	50	1,5	260	130
80/65	1,6	85 x 2	70 x 2	81	2	66	2	260	130
100/50	1,25	104 x 2	53 x 1,5	100	2	50	1,5	310	155
100/65	1,25	104 x 2	70 x 2	100	2	66	2	310	155
100/80	1,25	104 x 2	85 x 2	100	2	81	2	310	155

Reducing piece S-S - ASEPTIC — DIN 11 865

Футорка симметрическая C - C, длинная,
Reduzierung konz.

3064 AS

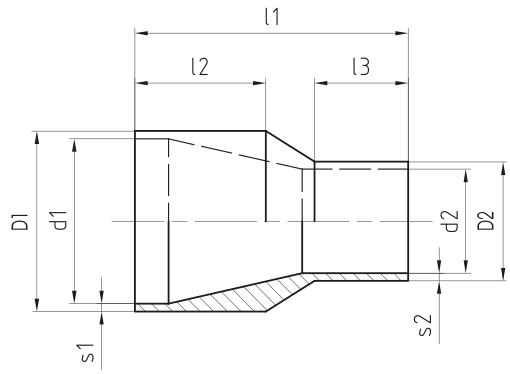

DN	MPa (max)	D1 x s1	D2 x s2	d1	s1	d2	s2	l1	l2	l3
15/10	4	19 x 1,5	13 x 1,5	16	1,5	10	1,5	60	25	25
20/10	4	23 x 1,5	13 x 1,5	20	1,5	10	1,5	60	25	25
20/15	4	23 x 1,5	19 x 1,5	20	1,5	16	1,5	60	25	25
25/15	2,5	29 x 1,5	19 x 1,5	26	1,5	16	1,5	70	25	25
25/20	2,5	29 x 1,5	23 x 1,5	26	1,5	20	1,5	70	25	25
32/20	2,5	35 x 1,5	23 x 1,5	32	1,5	20	1,5	80	30	25
32/25	2,5	35 x 1,5	29 x 1,5	32	1,5	26	1,5	80	30	25
40/20	2,5	41 x 1,5	23 x 1,5	38	1,5	20	1,5	90	30	25
40/25	2,5	41 x 1,5	29 x 1,5	38	1,5	26	1,5	90	30	25
40/32	2,5	41 x 1,5	35 x 1,5	38	1,5	32	1,5	90	30	30
50/25	2,5	53 x 1,5	29 x 1,5	50	1,5	26	1,5	90	30	25
50/32	2,5	53 x 1,5	35 x 1,5	50	1,5	32	1,5	90	30	30
50/40	2,5	53 x 1,5	41 x 1,5	50	1,5	38	1,5	90	30	30
65/40	2,5	70 x 2	41 x 1,5	66	2	38	1,5	110	40	30
65/50	2,5	70 x 2	53 x 1,5	66	2	50	1,5	110	40	30
80/50	1,6	85 x 2	53 x 1,5	81	2	50	1,5	110	40	30
80/65	1,6	85 x 2	70 x 2	81	2	66	2	110	40	40
100/65	1,6	104 x 2	70 x 2	100	2	66	2	135	40	40
100/80	1,6	104 x 2	85 x 2	100	2	81	2	135	40	40

AS. 06 ASEPTIC PROGRAM

Fittings, Арматур, Armaturen

Dimensions • Размер • Baumaße • Rozměry

MPa (max)	D1 x s1	D2 x s2	d1	s1	d2	s2	l1	l2	l3	DN
4	19 x 1,5	13 x 1,5	16	1,5	10	1,5	60	25	25	**15/10**
4	23 x 1,5	13 x 1,5	20	1,5	10	1,5	60	25	25	**20/10**
4	23 x 1,5	19 x 1,5	20	1,5	16	1,5	60	25	25	**20/15**
2,5	29 x 1,5	19 x 1,5	26	1,5	16	1,5	70	25	25	**25/15**
2,5	29 x 1,5	23 x 1,5	26	1,5	20	1,5	70	25	25	**25/20**
2,5	35 x 1,5	23 x 1,5	32	1,5	20	1,5	80	30	25	**32/20**
2,5	35 x 1,5	29 x 1,5	32	1,5	26	1,5	80	30	25	**32/25**
2,5	41 x 1,5	23 x 1,5	38	1,5	20	1,5	90	30	25	**40/20**
2,5	41 x 1,5	29 x 1,5	38	1,5	26	1,5	90	30	25	**40/25**
2,5	41 x 1,5	35 x 1,5	38	1,5	32	1,5	90	30	30	**40/32**
2,5	53 x 1,5	29 x 1,5	50	1,5	26	1,5	90	30	25	**50/25**
2,5	53 x 1,5	35 x 1,5	50	1,5	32	1,5	90	30	30	**50/32**
2,5	53 x 1,5	41 x 1,5	50	1,5	38	1,5	90	30	30	**50/40**
2,5	70 x 2	41 x 1,5	66	2	38	1,5	110	40	30	**65/40**
2,5	70 x 2	53 x 1,5	66	2	50	1,5	110	40	30	**65/50**
1,6	85 x 2	53 x 1,5	81	2	50	1,5	110	40	30	**80/50**
1,6	85 x 2	70 x 2	81	2	66	2	110	40	40	**80/65**
1,6	104 x 2	70 x 2	100	2	66	2	135	40	40	**100/65**
1,6	104 x 2	85 x 2	100	2	81	2	135	40	40	**100/80**

Reducing piece S-S, ecentric - ASEPTIC

Футорка внецентренная С - С, длинная,

Přechodka excentrická S - S, dlouhá

3065 AS

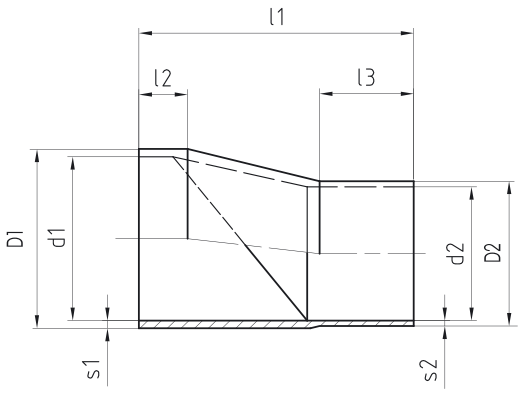

AS. 07 ASEPTIC PROGRAM

Fittings, Арматур, Armaturen

Membrane valve **DIN 11 865**
мембранный кран
Membranventil

5501-601

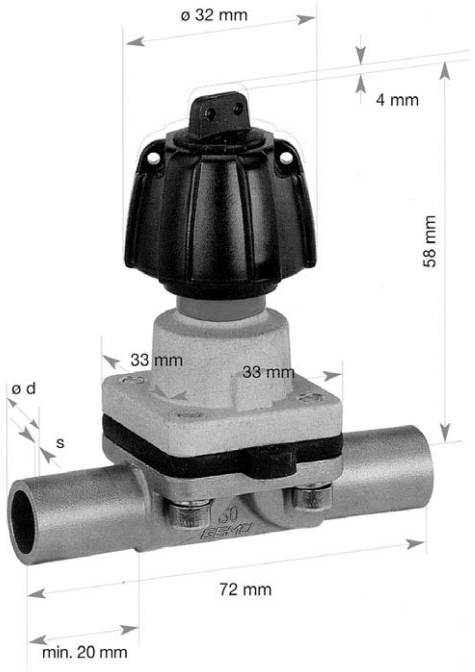

Manually operated · handbetätigt · с ручным управлением
Autoclavable, autoklavierbar, автоклавируемый

Bonnet:	manually operated with seal adjuster
Antriebsart:	handbetätigt mit Schließbergrenzung
Вид привода:	с ручным управлением с регулятором герметизации
Max. operating pressure:	Diaphragm EPDM and FPM 10 bar, PTFE 6 bar
Max. Betriebsdruck:	Membrane EPDM u. FPM 10 bar, PTFE 6 bar
Максимальное рабочее давление:	Мембрана EPDM и FPM 10 бар, PTFE 6 бар
Max. operating temperature:	150 °C dependent on application
Max. Betriebstemperatur:	150 °C entsprechen der Anwendung
Максимальная рабочая температура:	150 °C в зависимости от применения

Diaphragm material: EPDM, FPM, PTFE
Membranwerkstoff: EPDM, FPM, PTFE
Материал для мембраны: EPDM, FPM, PTFE

Valve body material:	Investment casting 1.4539, 1.4435≅316L Forged body 1.4435≅316L
Ventilkörperwerkstoff:	Feinguss 1.4539, 1.4435≅316L Schmiedestück 1.4435≅316L
Материал для корпуса клапана:	поковка 1.4539, 1.4435≅316L из точного литья 1.4435≅316L
Connections:	Butt weld spigots see table. Optional connectinons see contents.
Anschlussarten:	Schweißstutzen sieha Tabelle Weitere Anschlussarten s. Inhaltsverzeichnis.
Виды соединений:	Сварные втулки см. таблицу Другие виды соединений см. Оглавление

Mounting dimensions (mm)/ Einbaumaße (mm) / установочные размеры (мм)

DN	ISO ИСО	DIN ДИН Vorzugsreihe Предпочтительный ряд	DIN 11850 ДИН 11850 Reihe 1	Reihe 2	Reihe3	NPS 4825	BS O.D. ASME BPE	ASTM 269 3459	JIS-G 3447
4	13,5 x 1,6	**6 x 1,0**							
6	13,5 x 1,6	**8 x 1,0**							
8	13,5 x 1,6	**10 x 1,0**				1/4"	6,35 x 1,20	6,35 x 0,89	13,8 x 1,65
10	13,5 x 1,6		12 x 1,0	13 x 1,5	14 x 2,0	3/8"	9,53 x 1,20	9,35 x 0,86	
15	13,5 x 1,6					1/2"	12,70 x 1,20	12,70 x 1,65	

AS. 08 ASEPTIC PROGRAM

Fittings, Арматур, Armaturen

Membrane valve **DIN 11 865**
мембранный кран
Membranventil

5501-612

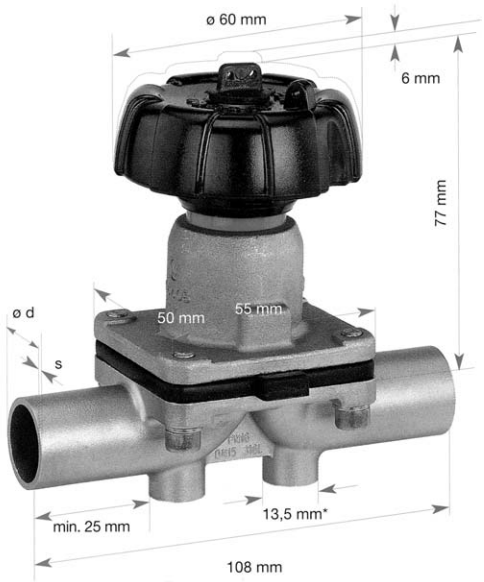

Manually operated · handbetätigt · с ручным управлением
Autoclavable, autoklavierbar, автоклавируемый

Bonnet:	manually operated with seal adjuster
Antriebsart:	handbetätigt mit Schließbergrenzung
Вид привода:	с ручным управлением с регулятором герметизации

Max. operating pressure:	Diaphragm EPDM and FPM 10 bar, PTFE 6 bar
Max. Betriebsdruck:	Membrane EPDM u. FPM 10 bar, PTFE 6 bar
Максимальное рабочее давление:	Мембрана EPDM и FPM 10 бар, PTFE 6 бар

Max. operating temperature:	150 °C dependent on application
Max. Betriebstemperatur:	150 °C entsprechen der Anwendung
Максимальная рабочая температура:	150 °C в зависимости от применения

Diaphragm material: EPDM, FPM, PTFE
Membranwerkstoff: EPDM, FPM, PTFE
Материал для мембраны: EPDM, FPM, PTFE

Valve body material:	Investment casting 1.4539, 1.4435≅316L Forged body 1.4435≅316L
Ventilkörperwerkstoff:	Feinguss 1.4539, 1.4435≅316L Schmiedestück 1.4435≅316L
Материал для корпуса клапана:	поковка 1.4539, 1.4435≅316L из точного литья 1.4435≅316L
Connections:	Butt weld spigots see table. Optional connectinons see contents.
Anschlussarten:	Schweißstutzen sieha Tabelle Weitere Anschlussarten s. Inhaltsverzeichnis.
Виды соединений:	Сварные втулки см. таблицу Другие виды соединений см. Оглавление

Mounting dimensions (mm)/ Einbaumaße (mm) / установочные размеры (мм)

DN	ISO ИСО	DIN ДИН Vorzugsreihe Предпочтительный ряд	DIN 11850 ДИН 11850 Reihe 1	Reihe 2	Reihe3	NPS 4825	BS O.D. ASME BPE	ASTM 269 3459	JIS-G 3447
10	17,2 x 1,6		12 x 1,0	13 x 1,5	14 x 2,0	3/8"	9,53 x 1,20	9,53 x 0,89	17,3 x 1,65
15	21,3 x 1,6	**18 x 1,50**	18 x 1,0	19 x 1,5	20 x 2,0	1/2"	12,7 x 1,20	12,7 x 1,65	21,7 x 2,10
20						3/4"	19,05 x 1,20	19,05 x 1,65	

AS. 09 ASEPTIC PROGRAM

Fittings, Арматур, Armaturen

Membrane valve **DIN 11 865**
мембранный кран
Membranventil

Manually operated · handbetätigt · с ручным управлением
Autoclavable, autoklavierbar, автоклавируемый

Bonnet:	manually operated with seal adjuster
Antriebsart:	handbetätigt mit Schließbergrenzung
Вид привода:	с ручным управлением с регулятором герметизации

Max. operating pressure:	Diaphragm EPDM and FPM 10 bar, PTFE 6 bar
Max. Betriebsdruck:	Membrane EPDM u. FPM 10 bar, PTFE 6 bar
Максимальное рабочее давление:	Мембрана EPDM и FPM 10 бар, PTFE 6 бар

Max. operating temperature:	150 °C dependent on application
Max. Betriebstemperatur:	150 °C entsprechen der Anwendung
Максимальная рабочая температура:	150 °C в зависимости от применения

Diaphragm material: EPDM, FPM, PTFE
Membranwerkstoff: EPDM, FPM, PTFE
Материал для мембраны: EPDM, FPM, PTFE

Valve body material:	Investment casting 1.4539, 1.4435≅316L Forged body 1.4435≅316L
Ventilkörperwerkstoff:	Feinguss 1.4539, 1.4435≅316L Schmiedestück 1.4435≅316L
Материал для корпуса клапана:	поковка 1.4539, 1.4435≅316L из точного литья 1.4435≅316L
Connections:	Butt weld spigots see table. Optional connectinons see contents.
Anschlussarten:	Schweißstutzen sieha Tabelle Weitere Anschlussarten s. Inhaltsverzeichnis.
Виды соединений:	Сварные втулки см. таблицу

5501-673

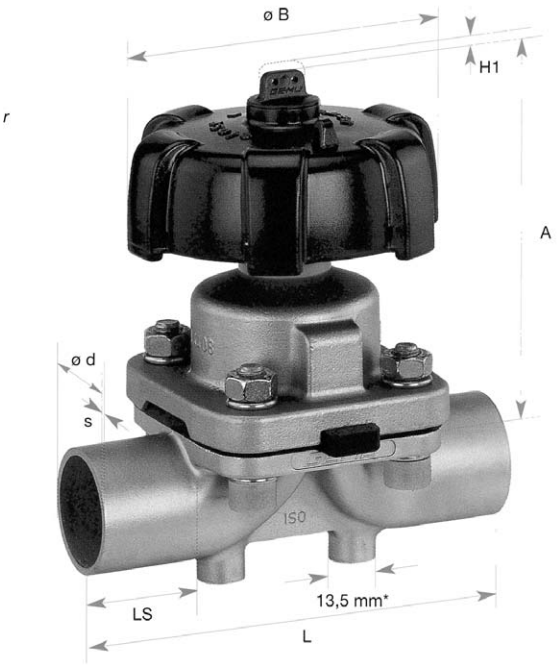

Mounting dimensions (mm)/ Einbaumaße (mm) / установочные размеры (мм)

ISO ИСО	DIN ДИН Vorzugsreihe Предпочтительный ряд	DIN 11850 ДИН 11850 Reihe 1	Reihe 2	Reihe3	NPS	BS O.D. 4825	ASTM 269 ASME BPE	JIS-G 3459	JIS-G 3447	DN
21,3 x 1,6	**18 x1,50**	18 x 1,0	19 x 1,5	20 x 2,0	1/2"	12,7 x 1,20	12,70 x 1,65	21,7 x 2,10		**15**
26,9 x 1,6	**22 x1,50**	22 x 1,0	23 x 1,5	24 x 2,0	3/4"	19,5 x 1,20	19,05 x 1,65	24,2 x 2,10		**20**
33,7 x 2,0	**28 x1,50**	28 x 1,0	29 x 1,5	30 x 2,0	1"		25,40 x 1,20	34,0 x 2,80	25,4 x 1,20	**25**
42,4 x 2,0	**34 x1,50**	34 x 1,0	35 x 1,5	36 x 2,0				42,7 x 2,80	31,8 x 1,20	**32**
48,3 x 2,0	**40 x1,50**	40 x 1,0	41 x 1,5	42 x 2,0	1 1/2"		38,10 x 1,65	48,6 x 2,80	38,1 x 1,20	**40**
60,3 x 2,0	**52 x1,50**	52 x 1,0	53 x 1,5	54 x 2,0	2"		50,80 x 1,65	60,5 x 2,80	50,8 x 1,50	**50**

Mounting dimension (mm)

DN	A	B	H1	L	LS
15	102	90	14	120	26
20	102	90	14	120	26
25	102	90	14	120	26
32	119	114	14	153	30
40	119	114	14	153	30
50	136	140	8	173	31

NIOB FLUID s. r. o., Ostrožská 1003, 687 25 Hluk, CZ, tel.: + 420 572 419 822-3, fax: + 420 572 419 868, www.niobfluid.cz, e-mail: marketing@niobfluid.cz

MATERIALS USED

All units and parts listed in this catalogue are produced from non-corrosive acid-resistant Cr – Ni steel ČSN 17 240, which is the equivalent of the German standard DIN 1.4301. If the corrosion-proof requirements of the parts are higher they are produced from non-corrosive Cr-Ni-Mo steel ČSN 17 349 which conforms to DIN 1.4404.

Chemical composition of the most frequently used non-corrosive steels

ČSN PN	%C max.	%Si max.	%Mn max.	%P max.	%S max.	%Cr max.	%Mo max.	%Ni max.	%Ti max.
17 240	0.07	1.00	2.00	0.045	0.030	17-19	-	8,5-10,5	-
17 249	0.03	1.00	2.00	0.045	0.030	18-20	-	10.0-12.5	-
17 346	0.07	1.00	2.00	0.045	0.030	16.5-18.5	2.0-2.5	10.5-13.5	-
17349	0.03	1.00	2.00	0.045	0.030	16.5-18.5	2.0-2.5	11.0-14.0	-
17 248	0.08	1.00	2.00	0.045	0.030	17.00-19.0	-	9.0-12.0	>=5xC
17 348	0.08	1.00	2.00	0.045	0.030	16.5-18.5	2.0-2.5	10.5-13.5	>=5xC

International standards conversion table for marking steels

Poldi	Czech Rep. PN	Germany DIN (W. Nr.)	USA ASTM	Italy UNI	France AFNOR	Russia GOST
AKV7	17240	1.4301	AISI 304	X5CrNi1810	Z7CN18-09	08Ch18N10
AKV2	17249	1.4306	AISI304L	X2CrNi1811	Z3CN19-121	03Ch18N11
AKV EX7	17346	1.4401	AISI 316	X5CrNiMo1712.2	Z7CND17-12-02	-
AKV EX2	17349	1.4404	AISI 316L	X2CrNiMo1713.2	Z3CND18-12-02	03Ch12N14M2
AKVS7	17248	1.4541	AISI 321	X6CrNiTi1811	Z6CNT18-10	08Ch18N10T
AKV EX S9	17348	1.4571	AISI 316Ti	X6CrNiMoTi1712	Z6CNDT17-12	08Ch17N13M2

DESIGN

The bulk of products are produced from bars or forged material. The material is in such a state that after welding it is not necessary to carry out further treatment. Tubular adapting pipes in their basic finish are pickled – matt, or treated – ground (brushed).

PIPE CONNECTING PARTS – DIN SCREW COUPLINGS

These are produced according to the DIN 11 851 standard and the screw thread according to the DIN 405 (ČSN 01 4037) standard. Connection of the sockets (screw thread or ring) to the tubes can be done in two ways:

a) butt welding
b) flaring the inside diameter

From diameters of 50mm and above it is necessary to ensure flaring of connections with a seam weld. Flared connections with a seam weld are hygienically unobjectionable and are suitable for pressures of 1 MPa (tested at a pressure of 2 MPa). Parts which do not correspond to any standards are produced according to branch or factory standards, and possibly workshop standards, and in some cases to approved technical drawings.

SEALING

Seals listed in this catalogue are produced from the following materials – SILICON, PERBUNAN, EPDM or VITON. They are supplied separately or as part of the set. Prices for tubular adapting pipes and sets of screw couplings do not include sealing rings.

MAINTENANCE

Without exception the materials used are suitable for general use in the food-processing industry. These materials are sensitive to high concentrations of chloride solutions and therefore we recommend that the instructions and recom-mendations of the manufacturer are heeded. Corrosion can only be prevented if these instructions are adhered to.

SPECIAL DESIGN

Apart from the standard parts listed in this catalogue we also supply special designs according to customer requirements and their technical documentation.

INSTRUCTIONS FOR ORDERING

For quick and simple processing of your order please supply the following data:

1	2	3	4
numerical labelling of goods	dimension(DN)	material	amount

If group “ 3 ” is not listed in the order we automatically supply material 17 240 (DIN 1.4301)

If you require other parts and units than those in this catalogue please send your specific requirements.

This issue nullifies all previous catalogues and delivery conditions listed in them.

We would be pleased to discuss your specific requirements and answer your questions in person. We look forward to your visit.

ПРИМЕНЯЕМЫЕ МАТЕРИАЛЫ

Все детали и составные части, указаные в настоящем каталоге, изготовляются из нержавеющей кислотоупорной Cr - Ni стали Чешс. Гост 17 240, который является эквивалентом для американского стандарта AISI 304. В случае требования к повышенной коррозиестойкости изготовляются все детали из нержавеющей Cr-Ni-Mo стали 17349, которая соответствует AISI 316L.

ХИМИЧЕСКИЙ СОСТАВ ЧАСТО ВСЕГО ИЗПОЛЬЗУЕМЫХ НЕРЖАВЕЮЩИХ СТАЛЕЙ:

ČSN PN	%C max.	%Si max.	%Mn max.	%P max.	%S max.	%Cr max.	%Mo max.	%Ni max.	%Ti max.
17 240	0.07	1.00	2.00	0.045	0.030	17-19	-	8,5-10,5	-
17 249	0.03	1.00	2.00	0.045	0.030	18-20	-	10.0-12.5	-
17 346	0.07	1.00	2.00	0.045	0.030	16.5-18.5	2.0-2.5	10.5-13.5	-
17349	0.03	1.00	2.00	0.045	0.030	16.5-18.5	2.0-2.5	11.0-14.0	-
17 248	0.08	1.00	2.00	0.045	0.030	17.00-19.0	-	9.0-12.0	>=5xC
17 348	0.08	1.00	2.00	0.045	0.030	16.5-18.5	2.0-2.5	10.5-13.5	>=5xC

ТАБЛИЦА ПЕРЕВОДОВ МЕЖДУНАРОДНЫХ СТАНДАРТОВ ДЛЯ ОБОЗНАЧЕНИЙ СТАЛЕЙ:

Полди	Чешс. Гост PN	Германиа DIN (W. Nr.)	США ASTM	ИТАЛИЯ UNI	ФРАНИЯ AFNOR	РОССИЯ GOST
AKV7	17240	1.4301	AISI 304	X5CrNi1810	Z7CN18-09	08Ch18N10
AKV2	17249	1.4306	AISI304L	X2CrNi1811	Z3CN19-121	03Ch18N11
AKV EX7	17346	1.4401	AISI 316	X5CrNiMo1712.2	Z7CND17-12-02	-
AKV EX2	17349	1.4404	AISI 316L	X2CrNiMo1713.2	Z3CND18-12-02	03Ch12N14M2
AKVS7	17248	1.4541	AISI 321	X6CrNiTi1811	Z6CNT18-10	08Ch18N10T
AKV EX S9	17348	1.4571	AISI 316Ti	X6CrNiMoTi1712	Z6CNDT17-12	08Ch17N13M2

ПРИМЕНЕНИЕ МАТЕРИАЛОВ:

AISI 304 (AISI 304L) Cr - Ni

Коррозиестойкая, аустенитная, свариваемая, нестабилизированная сталь. Она является пригодной для стройки химических оборудований включая сосуды высокого давления. Она является подходящей для среды окислительного характера, для крепких неорганических кислот только в случае очень ниыких концентраций и в области более низких температур. Она подходящей для слабых органических кислот в случае средних температур при одновременном вождухововлечении. Ее применяют в случаепроизводства составных частей и оборудований в пищевой, химической и бродильной промышленности по максимальную температуру 300 C. Ее возможно изпользовать для среды, в которой требуется чистоты продукта - пищевая промышленность и для составных частей охлаждающих и морозильных устройств кроме среды соляного раствора. Сталь отличается очень хорошими полировочными способностями и особенно хорошей пластичностью и способностью к глубокой вютяжке. Она является пригодной для провода воды, водяного пара, пищевюх кислот. Эту коррозиестойкую сталь часто всего применяют в молочной промышленности, пивоварении, виноградарстве и косметической промышленности, но также и в химической и фармацевтической промышленности.

AISI 316 Cr-Ni-Mo

Коррозиестойкая, аустенитная, свариваемая, нестабилизированная сталь. Она подходящая для строения химических оборудований включая сосуды бысокого давления. Прежде всего является эта сталь пригодной для неокислительной среды, которая содержит крепкие органические (напр. муравыную, метанкарбоновую) и крепкие неорганические (напр. серную, фосфорную) кислоты при низших концетрациях до средних температур. Сталь отличается очень хорошими полировочными способностями и особенно хорошей пластичностью и способностью к глубокой вытяжке.

AISI 316L Cr-Ni-Mo

Коррозиестойкая, аустенитная, свариваемая, нестабилизированная сталь. Она является пригодной для строения химических оборудований включая сосуды бысокого давления. Эта сталь является прежде всего подходящей для неокислительной среды, содержающей крепкие органические (напр. муравьиную, метанкарбоновую) и крепкие неорганические (напр. серную, фосфорную) кислоты при низших концентрациях до средних температур. В условиях, которые проявляют межкристаллитную коррозию, она является стойкой включая сварные соединения при

долговременном влиянии увеличенных температур по 350°C. Сталь отличается очень хорошими поливорочными способностями и особенно хорошей пластичностью и способностью к глубокой вытяжке. На основе своего состава и качеств (межкристаллитная коррозиестойкость) является эта сталь пригодной для производства с высшими требованиями - фармации и химической промышлености.

ВАРИАНТ ИСПОЛНЕНИЯ

Все изделия изготовляются из пруткового или кованого материала. Материал находится в таком состоянии, что после сварки не надо никаких других термических обработок . У труб и фасонных трубных частей травленая - мятовая или шлифованная - глянцевитая поверхность.

СОЕДИНИТЕЛЬНЫЕ СОСТАВНЫЕ ЧАСТИ ТРУБОПРОВОДА РЕЗЬБОВОЕ СОЕДИНЕНИЕ DIN

Его изготовляют в соответсрвиии со стандартом DIN 11 851 и реьзба изготовляется в соответстии с DIN 405 (Чешс. ГОСТ 01 4037).Резьбовой и конусный штуцер возможно соединить с трубами двумя способами:

а) при посредстве стыковой приварки

б) посредством развальцовывания внутреннего диаметра.

От диаметра 50 и выше является удобным обеслечить развальцовочное соединение при посредстве роликового сварного шва. Развальцовочное соединение с допольнительным роликобымсварным швом является нично безвредным и оно подходящим для давлений 1 Мра (проверялось при посредстве давления 2 Мра). Составные части, которые не соответствуют никаким стандартам, изготовляются в соответствии с цеховыми стандартами или в соответствии с одобренными техническими чертежами.

УПЛОТНЕНИЕ

Уплотнение указанное в настоящем каталоге изготовляется из пищевых резин. Оно доставляется отдельно или как составная часть комплектов. В цены комплектов резьбовых соединений и зацлонок включаются уплотнительные кольца.

- размеры по рабочим темературам отдельных материалов уплотнения

Пербунан	-40 - +110 C
Силикон	-55 - +230 C
Витон	-10 - +200 C
EPDM (ЭПДМ)	-55- +150 C

В случае заказа комплонентов с уплотнением является пригодным оформлять вид транспортированной среды и способ прочистки, чтобы посоветовать Вам самый подходящий материал уплотнения.

ТЕХНИЧЕСКОЕ ОБСЛУЖИВАНИЕ

Применяемы материалы считаются без исключения пригодными для текущего применения в пищевой промышленности. Однако эти материалы являются чувствительными в случае высоких концентраций растворов хлорида и поэтому советуем соблюдать предписания и рекомендации изготовителей. Только в случае соблюдения этих предписаний возможно предотвратить коррозию.

СПЕЦИАЛЬНЫЕ ВАРИАНТЫ ИСПОЛНЕНИЯ

Кроме типизованных элементов, которые указанные в настоящем каталоге, доставляем также специальные варианты исполнения и технологии по желанию или по техническим основаниям заказчика.

ИНСТРУКЦИИ ПО ЗАКАЗУ

В случае заказа некоторого из наших предлагаемых изделий, укажите пожалуйцта следующие данные, чтобы обеслечить быстрее и гладкое выполнение своих заказов.

1	2	3	4
цифровое обозначение товара	размер (DN) (ДН)	материал	количество

Не укажется-ли в заказе группа ,,3", автоматически поставляем товар из материала AISI 304. Размеры и обязательные иллюстрации указываются в случае предлагаемых изменений. В случае составных частей и комплектов, которые не указываются в каталоге, приветствуеем Ваше конкретное требование.

Настоящее издание аннулирует все предыдущие каталоги и сроки поставок, которые указаны в этих каталогах. Мы с удовольствием поговорим с Вами лично о Ваших конкретных требованиях и вопросах. Мы хадеемся на Ваше посещение.

Technical Data

For aseptic equipment and pipe systems we supply all piping, adapting pipes, special parts, etc. with required connectors suitable for pipes of the DIN range 1 and 2, and for ISO dimensions.

The internal surface of the products have Ra 0.8 µm. For increasing the safety of the product we can supply up to Ra 0.1 µm burnished. Additionally we can electrolytically burnish parts (for production without particles)

External surface: burnished Ra approx. 3.2 µm.

Parts of the aseptic piping are generally produced from AISI 316L (1.4404/1.4435). Content of ferrite < 1%.

Operating data:
- acceptable operating overpressure to 16 bar
- acceptable operating temperature 200°C
(when using suitable sealing materials) hermetic

Технические данные:

Для асептических устройств и трубопроводных систем мы поставляем всю арматуру, фасонные трубы, специальные части и т.д. с требуемыми соединительными элементами, годными для труб DIN серии 1 и 2, а также для размеров ISO.
Внутренние поверхности изделий имеют серийно Ra 0,8 мкм. Для повышения безопасности изделия мы можем поставить изделия с Ra до 0,1 мкм полированные. Мы можем также дополнительно полировать части злектролитическим методом (для производства без частиц).

Внешние поверхности: полированные Ra около 3,2 мкм.

Части асептических арматур обычно изготовлены из AISI 316L (1.4404/1.4435).
Содержание феррита < 1%.

Эксплуатационные данные:
- допустимое рабочее превышение давления до 16 атм
- допустимаярабочая температура 200 °C (с использованием соответсвующих уплотнительных материалов) герметическое

NOTES - BEMERKUNGEN - ЗАПИСКИ:

BAR CONVERSION CHARTS
BAR UMPRECHNUNGSTABELLE
ПЕРЕВОДНЫЕ КОЕФИЦИЕНТЫ

1 Bar	100000 Pascals
	100 Kilopascals
	1000 Milibars
	1000000 Microbars
	~0,98 Atmospheres
	~401,46 Inches of wather
	10 Meters of wather
	~29,53 Inches of mercury
	~750 Milimeters of mercury
	~14,5 Pounds per square inches
	~1,02 Kilograms per square inches

NIOB FLUID s. r. o.
Ostrožská 1003, 687 25 Hluk, Czech Republic
Phone: + 420 572 419 822, + 420 572 419 823, Fax: + 420 572 419 868 E-mail: marketing@niobfluid.cz, www.niobfluid.cz